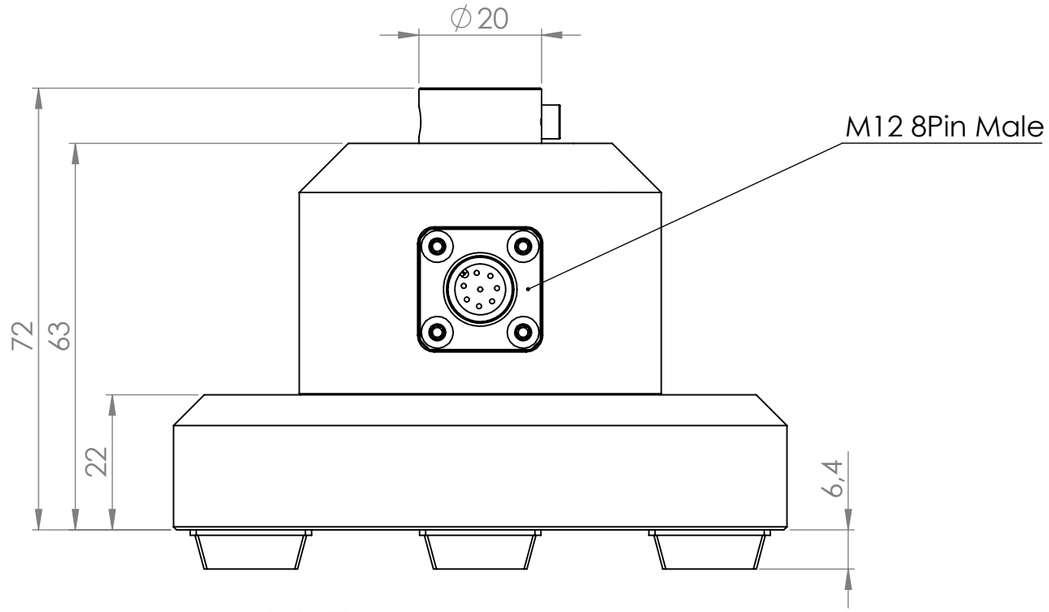

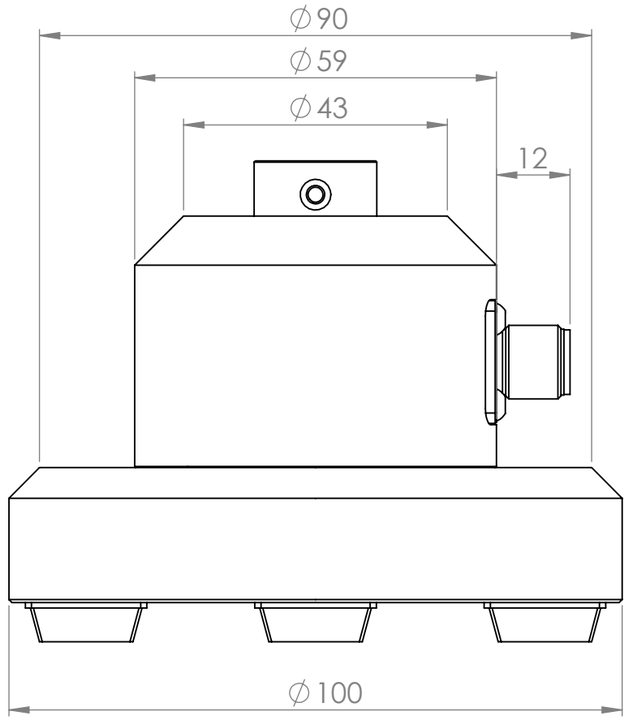

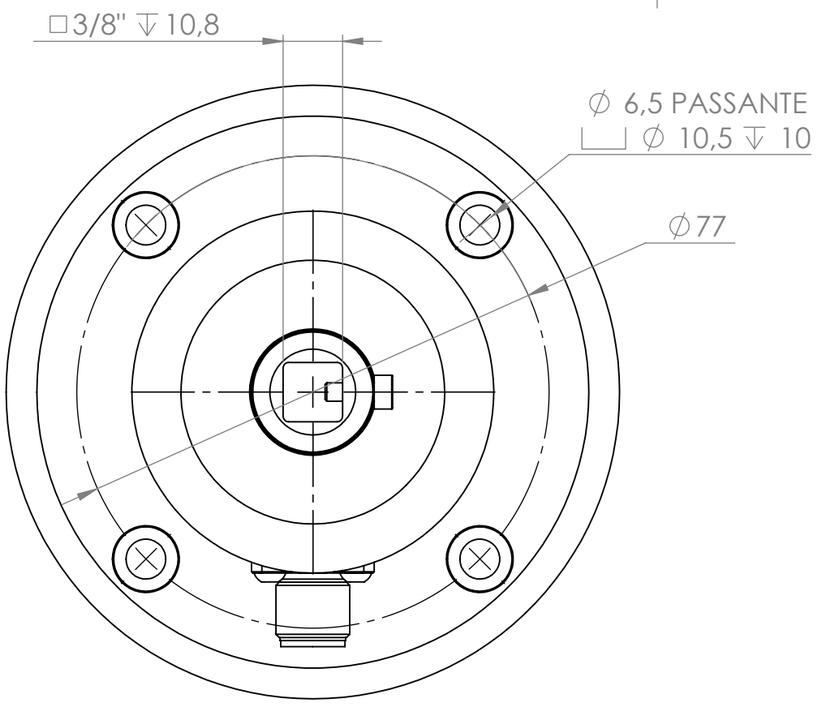

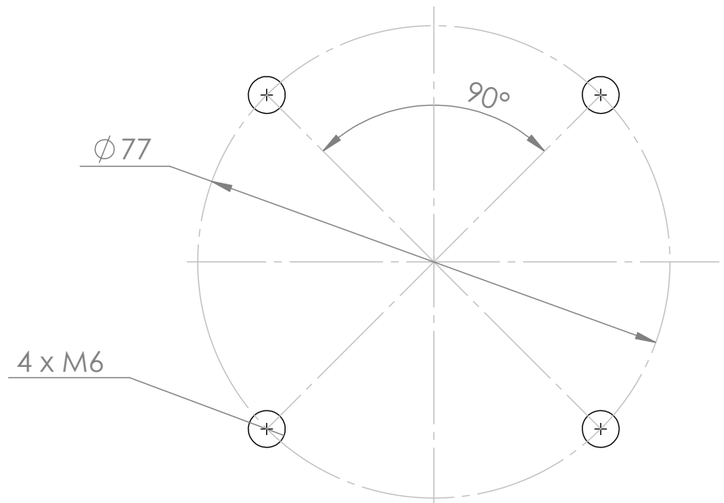

Dima di foratura per fissaggio
Drilling plate for fixing

